fiche technique ACTUA LT

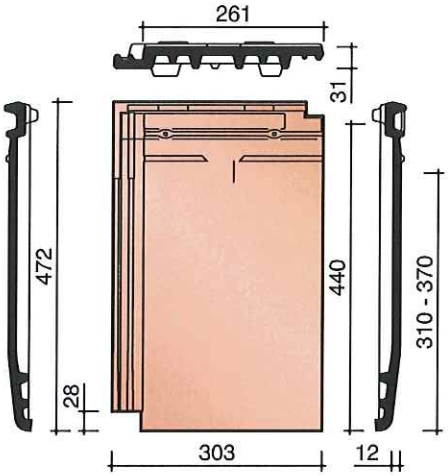

Définition:		Tuile en terre cuite à pureau plat et variable, double emboîtement latéral et double emboîtement de tête.
Pente minimale avec sous-toiture		
- Fleece of Fleece Plus:		24°
- Fleece Plus + Koramic Nail Tape Butyl et longueur du rampant ≤ 9 m:		10°
- Fleece Premium:		10°, sous réserve de prise en considération des indications reprises dans la brochure spécifique.
Distance de lattage:	±	310 - 370 mm [EN 1024]
Largeur utile:	±	261 mm [EN 1024]
Nombre de pièces/m²:	±	10,5 - 12,4
Poids par pièce:	±	4,4 kg
Poids par m²:	±	46,20 - 54,56 kg
Résistance à la flexion:	>	900 N [EN 538]
Facteur d'imperméabilité:	≤	0,5 cm³/cm².d [EN 539-1]
Résistance au gel:		Ingélif [EN 539-2]
Nombre de pièces par palette:		240
Nombre de pièces par petite palette:		-
Poids par palette:	±	1080 kg
Nombre de m² par palette:	±	22,86 m² avec lattage maximal
	±	19,35 m² avec lattage minimal
Pose:		A joints croisés

N°	DESCRIPTION	CODE REF.
1A	FAITIERE	1900
		2800
1B	ARETIER	1900
		2800
2A	ABOUT DE FAITIERE DEBUT + FRONTON	1910
		2810
	ABOUT DE FAITIERE FIN + FRONTON	1920
		2820
	FRONTON ANGULAIRE	2840
2B	ABOUT D'ARETIER	1960
		2860
3	TUILE DE RIVE GAUCHE	7020
		7080
	RIVE INDIVIDUELLE GAUCHE	7060
	TUILE DE BORD GAUCHE	8050
	SANS EMBOITEMENT	8040
4	TUILE DE RIVE DROITE	7030
		7090
	RIVE INDIVIDUELLE DROITE	7070
5	TUILE MEMBRON	8200
6	TUILE MEMBRON DE RIVE GAUCHE	7280
7	TUILE MEMBRON DE RIVE DROITE	7290
11	TUILE FAITIERE (UNIVERSELLE)	2200
14	DEMI-TUILE	8010
16	KIT TUILE A DOUILLE + MITRON	8729
17	TUILE CHATIERE	8640
19	JONCTION	5870
		5610
22	DEMI PIECE D'ANGLE	8800
	PIECE D'ANGLE	8810
24	FRONTON POUR TUILE FAITIERE UNIVERSELLE	2240

Vous pouvez télécharger ces informations et beaucoup d'autres, comme des cahiers de charges, sur notre site Internet: **www.koramic.com**

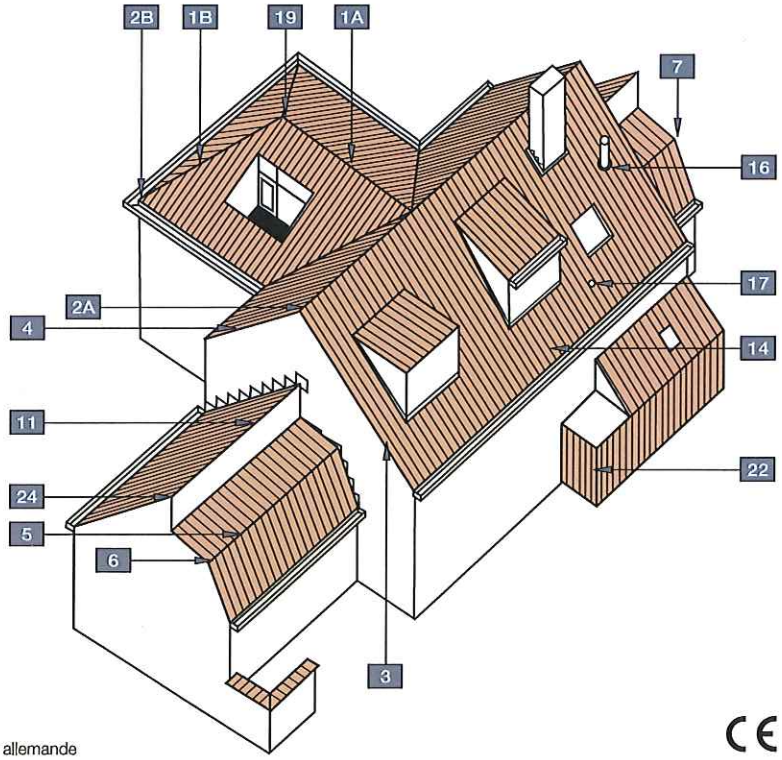

- marque de qualité NF
- conforme, sur base de la EN 1304, à la norme belge, néerlandaise et allemande

CE